MULTITEL MJ525

Ente	Rev.	Descrizione	Data	Dis.	Contr.	Ap.AQ
MRK	0	EMISSIONE	22/06/18	A.G.		

DIAGRAMMA - SCHEDA 54/2 - Rev. 0 - 15/12/00

D63599

P.T.T.=32000 kg
G.V.W.=32000 kg
P.T.A.C.=32000 kg
GES. GEWICHT=32000 kg

STABILIZZATORI PARZIALMENTE ESTESI (~1000mm)
PARTIALLY EXTENDED STABILIZERS (~1000mm)
STABILISATEURS ETENDUS PARTIELLEMENT (~1000mm)
PARTIAL AUSGEFAHRENE STÜTZEN (~1000mm)

	500Kg	400Kg	280Kg	200Kg
SBRACCIO DI LAVORO	22.2 m ±5%	23.1 m ±5%	24.6 m ±5%	25.3 m ±5%
WORKING OUTREACH	22.2 m ±5%	23.1 m ±5%	24.6 m ±5%	25.3 m ±5%
DEPORT DE TRAVAIL	22.2 m ±5%	23.1 m ±5%	24.6 m ±5%	25.3 m ±5%
SEITLICHE REICHWEITE	22.2 m ±5%	23.1 m ±5%	24.6 m ±5%	25.3 m ±5%

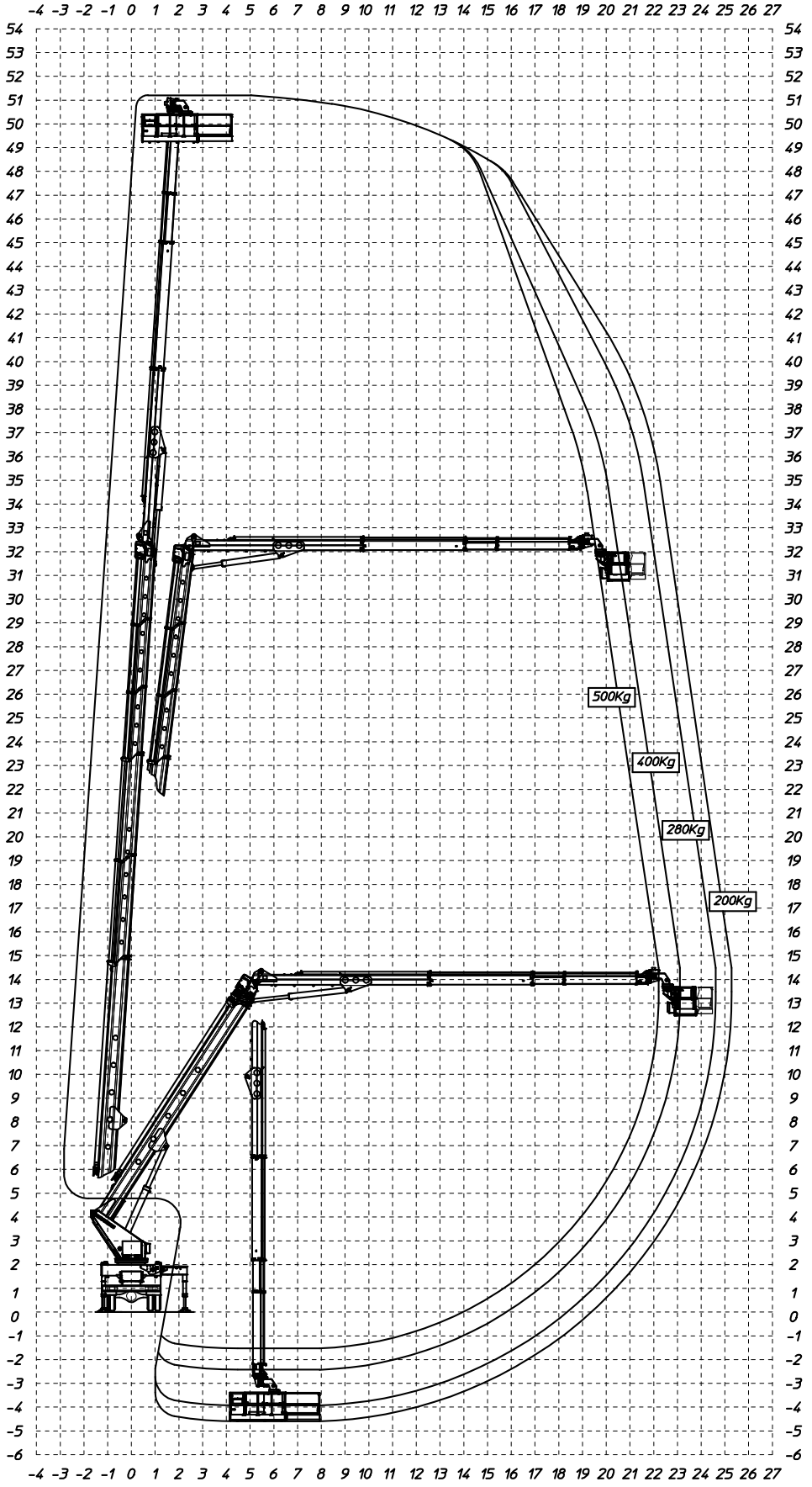

MULTITEL MJ525

Ente	Rev.	Descrizione	Data	Dis.	Contr.	Ap.AQ
MRK	0	EMISSIONE	21/06/18	A.G.		

DIAGRAMMA - SCHEDA 54/2 - Rev. 0 - 15/12/00

D63596

			500Kg	400Kg	280Kg	200Kg
P.T.T.=32000 kg	STABILIZZATORI IN SAGOMA	SBRACCIO DI LAVORO	17.1 m ±5%	18.0 m ±5%	19.5 m ±5%	20.2 m ±5%
G.V.W.=32000 kg	STRAIGHT LINE STABILIZERS	WORKING OUTREACH	17.1 m ±5%	18.0 m ±5%	19.5 m ±5%	20.2 m ±5%
P.T.A.C.=32000 kg	STABILISATEURS EN GABARIT	DEPORT DE TRAVAIL	17.1 m ±5%	18.0 m ±5%	19.5 m ±5%	20.2 m ±5%
GES. GEWICHT=32000 kg	STÜTZEN INNERHALB DER FAHRZEUGBREITE	SEITLICHE REICHWEITE	17.1 m ±5%	18.0 m ±5%	19.5 m ±5%	20.2 m ±5%

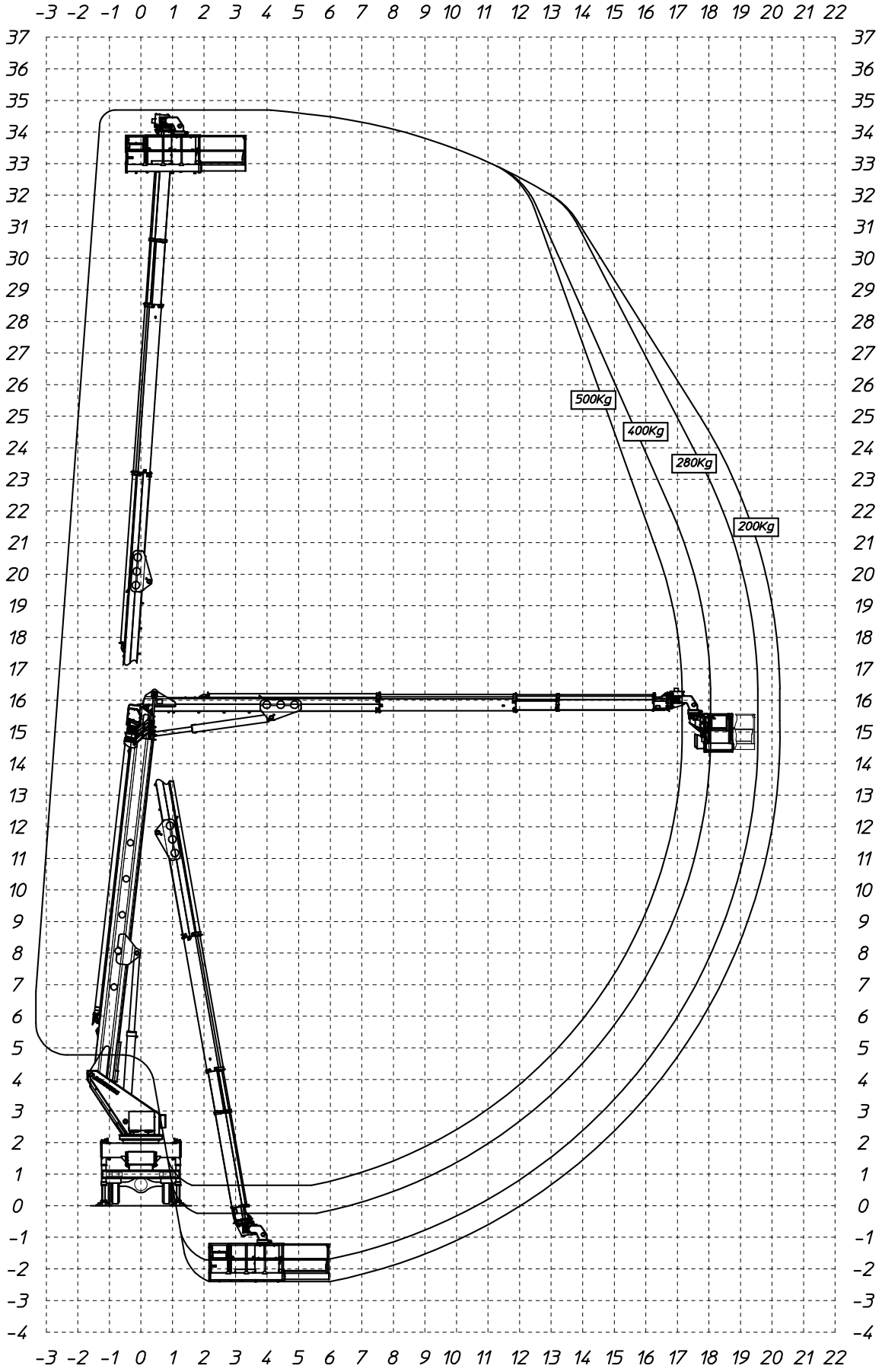

MULTITEL MJ525

Ente	Rev.	Descrizione	Data	Dis.	Contr.	Ap.AQ
MRK	0	EMISSIONE	20/06/18	A.G.		

DIAGRAMMA - SCHEDA 54/2 - Rev. 0 - 15/12/00

D63592

			500Kg	400Kg	280Kg	200Kg
P.T.T.=32000 kg	STABILIZZATORI COMPLETAMENTE ESTESI	SBRACCIO DI LAVORO	31,8 m ±5%	32,7 m ±5%	34,7 m ±5%	36.2 m ±5%
G.V.W.=32000 kg	FULLY EXTENDED STABILIZERS	WORKING OUTREACH	31,8 m ±5%	32,7 m ±5%	34,7 m ±5%	36.2 m ±5%
P.T.A.C.=32000 kg	STABILISATEURS COMPLETEMENT ETENDUS	DEPORT DE TRAVAIL	31,8 m ±5%	32,7 m ±5%	34,7 m ±5%	36.2 m ±5%
GES. GEWICHT=32000 kg	GANZ AUSGEFAHRENE STÜTZEN	SEITLICHE REICHWEITE	31,8 m ±5%	32,7 m ±5%	34,7 m ±5%	36.2 m ±5%

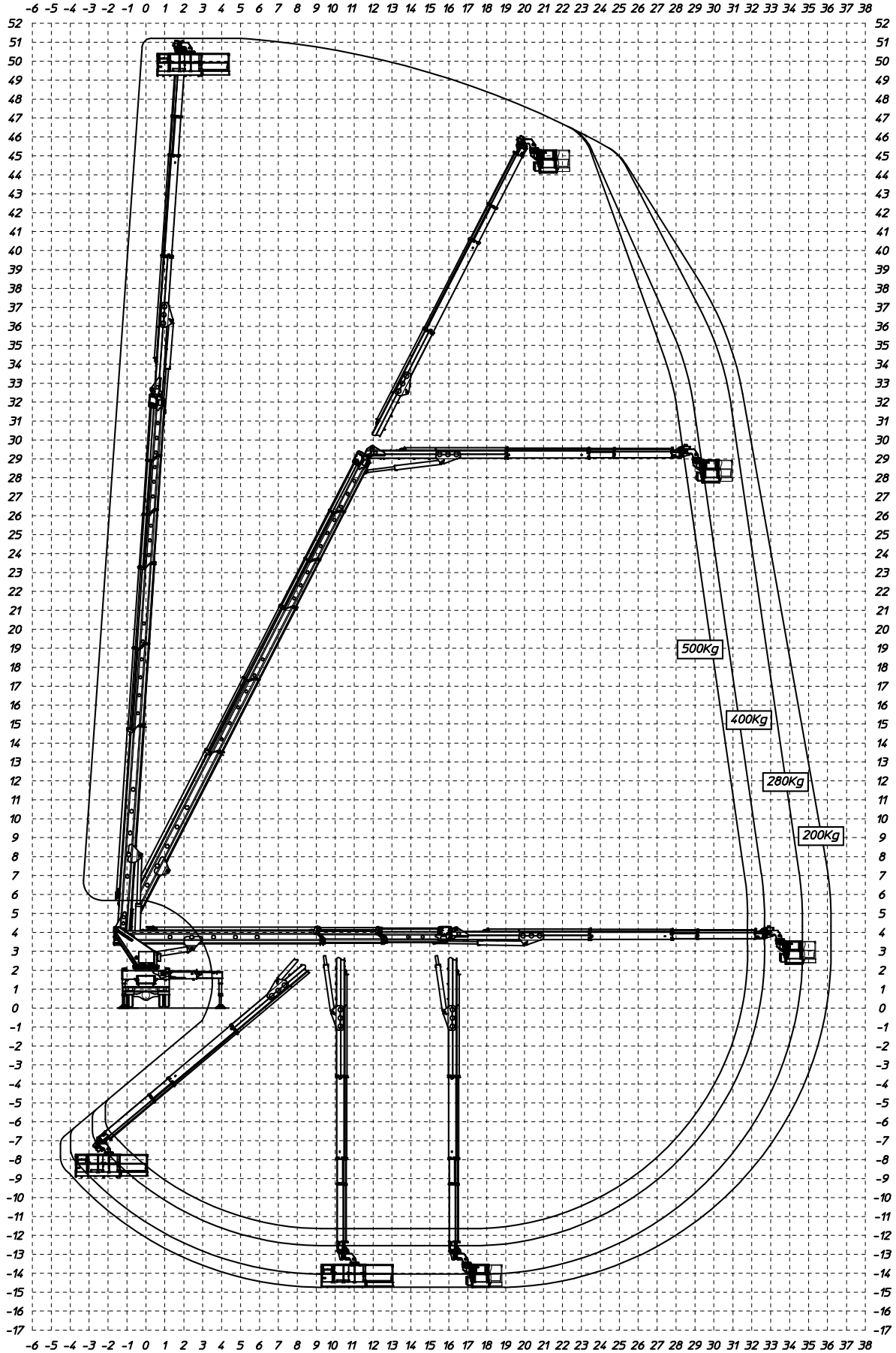

MULTITEL MJ 525

Volvo FM PTT=32000kg

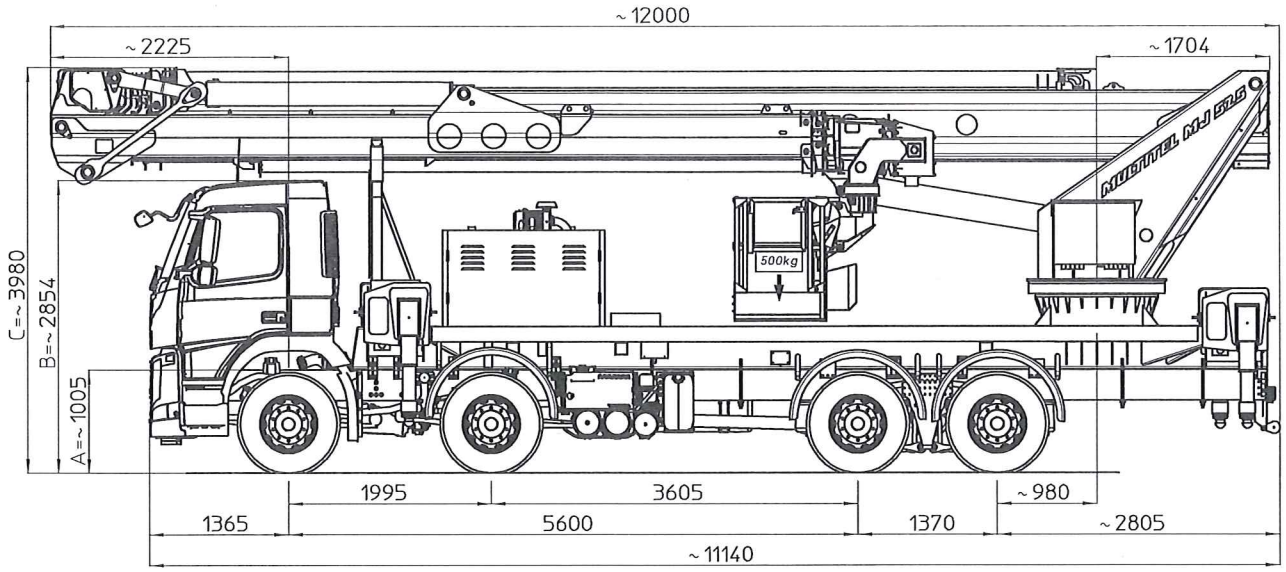

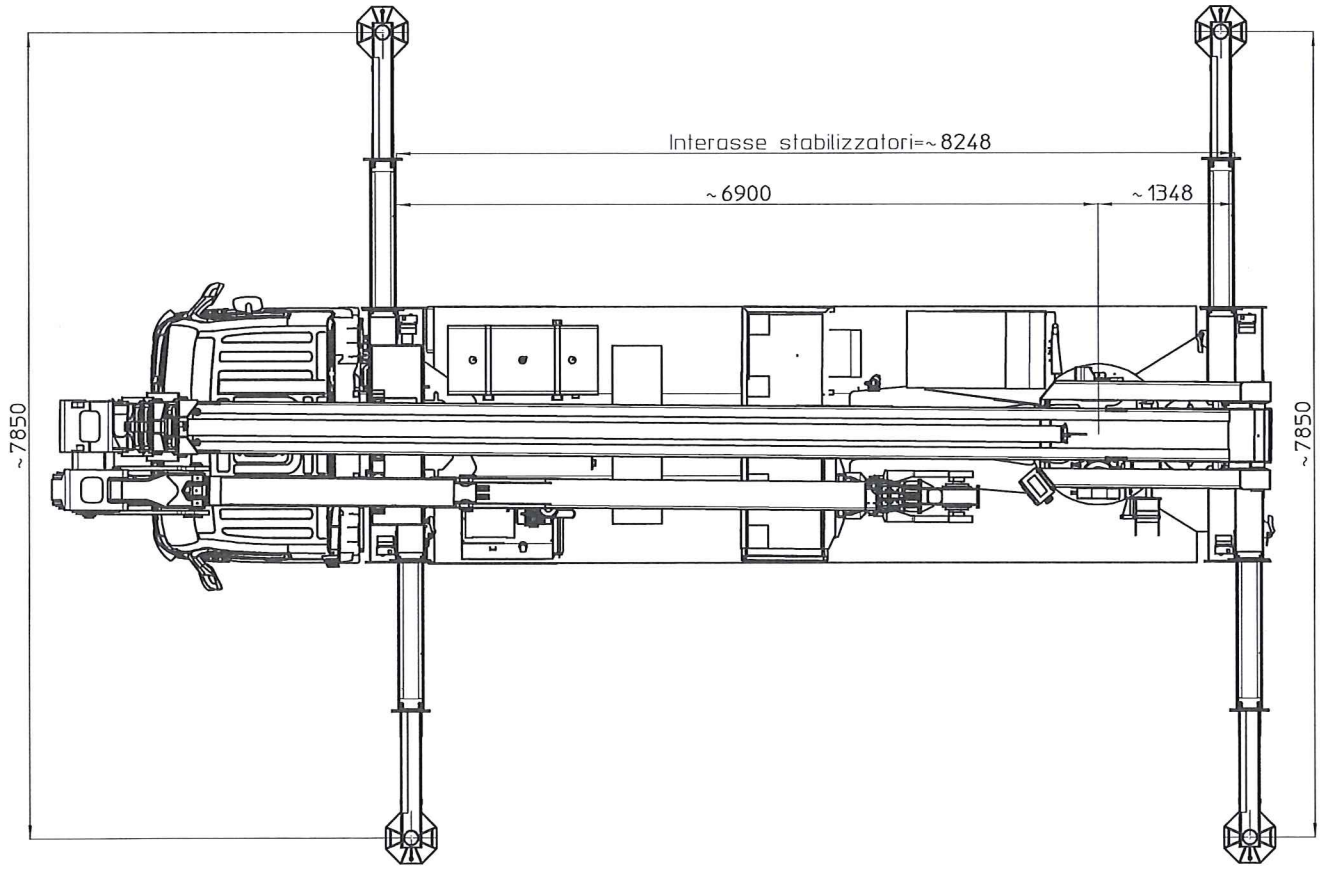

I - Le quote riportate in disegno sono indicative e possono subire variazioni. In particolare le quote A-B sono relative alle dimensioni dell'autocarro, quindi devono essere verificate sullo stesso. La quota C (altezza totale) e' subordinata alle quote A-B e non comprende eventuali parti flessibili.

F - Les cotes indiquée dans le dessin sont indicatives et peuvent subir des variations. En outre les cotes A-B sont relatives aux dimensions du porteur, donc elles doivent être vérifiées sur le porteur même. La cote C (hauteur totale) est subordonnée aux cotes A-B est indiquée hors flexibles.

B - The dimensions shown in the drawing are an indication and may undergo changes. Further the dimensions A-B are related to the truck sizes, therefore they must be verified. The dimension C (total height) is subject to A-B and does not include hoses.

D - Die Maße, die in der Zeichnung gezeigt werden, sind eine Anzeige und können Änderungen durchmachen Die Abmessungen A-B betreffen die Fahrzengmasse, daher sollen sie geprüft werden. Die Abmessung C (Gesamthöhe) hangt von A-B Abmessungen ab, die schlauche sind ausgeschlossen.

D66825

Ente	Rev.	Descrizione	Data	Dis.	Contr.	Ap.AQ
MRK	0	EMISSIONE	14/06/19	A.G.		

INGOMBRO - SCHEDA 54/1 - Rev. 0 - 15/12/00

STABILIZZAZIONE AUTOCARRI PTT < 32 TON.
LARGHEZZA MASSIMA 2540mm.
STABILISATION VEHICULES PTAC < 32 TON.
LARGEUR MAXI 2540mm.
TRUCK STABILISATION FOR GVW < 32 TON.
AND MAX WIDTH 2540mm.
ABSTUTZUNG FUR FAHRZEUG MIT GES. GEWICHT < 32 TON.
UND MAX. BREITE 2540mm.

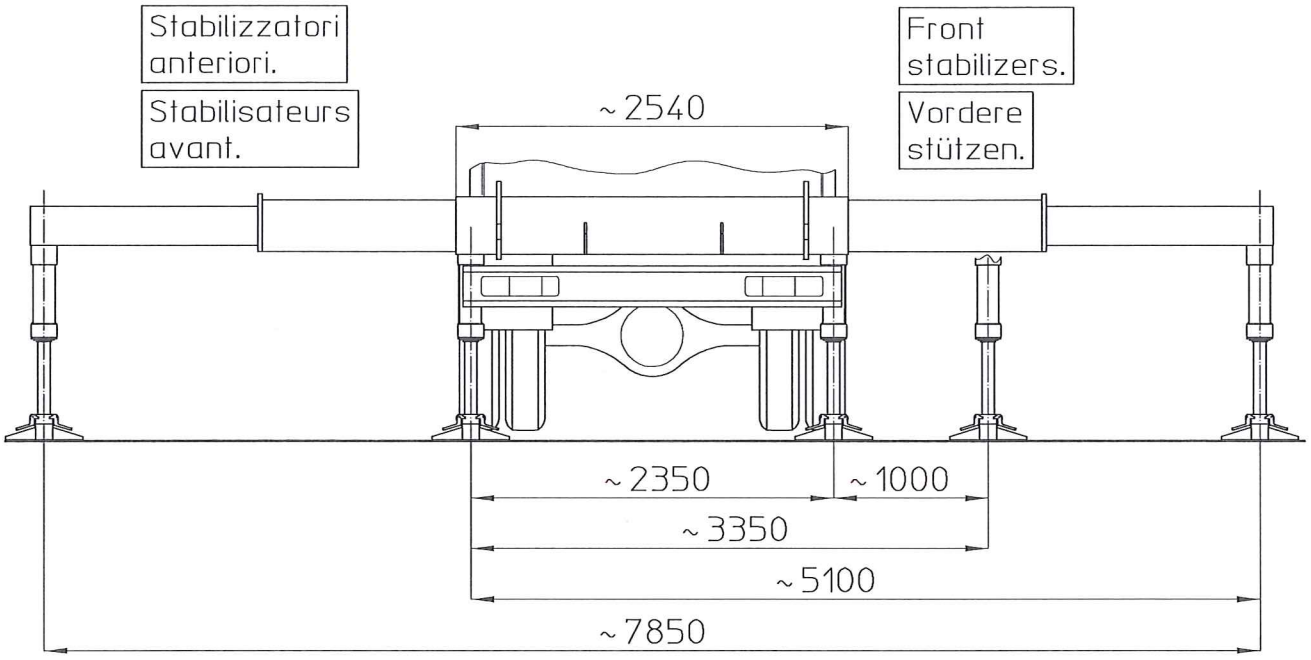

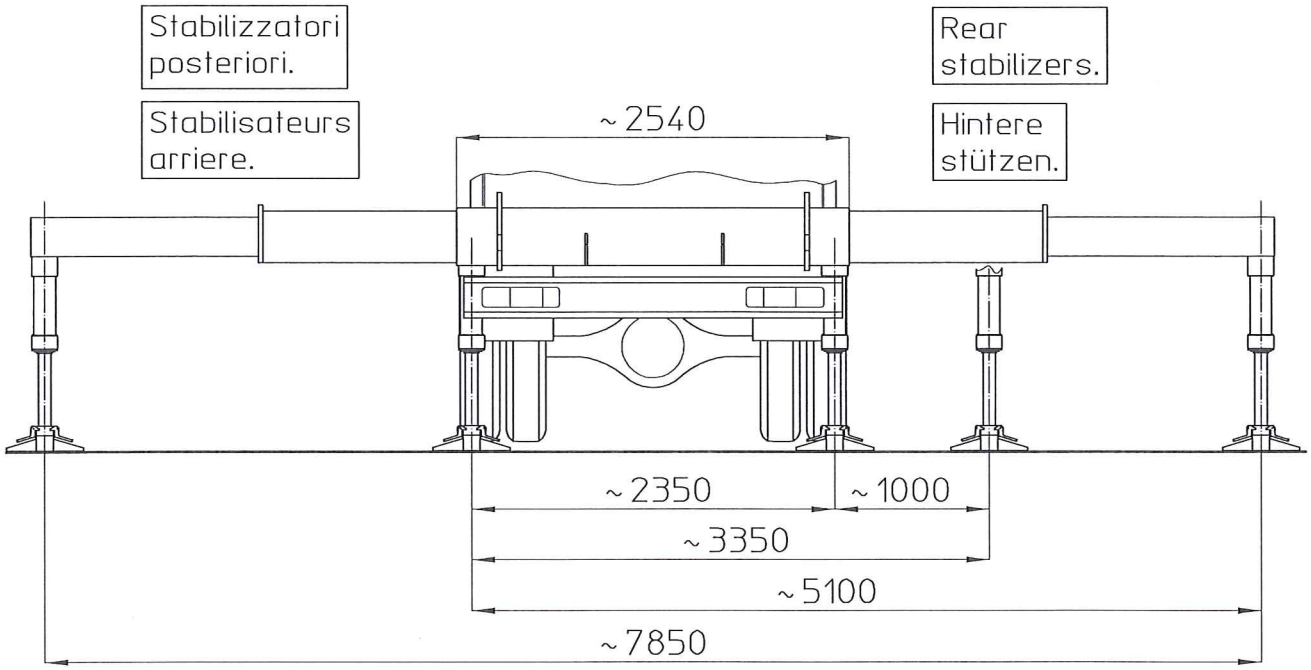

Ente	Rev.	Descrizione	Data	Dis.	Contr.	Ap.AQ
MRK	0	EMISSIONE	02/04/15	L.B.		
INGOMBRO - SCHEDA 54/1 - Rev. 0 - 15/12/00						

D53618