Piattaforme Pantografo

Scissor 8 MT

Piattaforma Pantografo elettriche

OPTIMUM 6/8

I vantaggi Haulotte®

- Compatta : altezza a riposo che permette di passare sotto porte standard
- Lunghezza fuori tutto di 1,88 m e larghezza di 0,76m per accedere in zone ristrette
- Raggio di sterzata di 1,70 m che permette una grande maneggevolezza
- Altezza da terra di 8 cm che permette un utilizzo misto in area interna ed esterna
- Massima sicurezza grazie al dispositivo anti-ribaltamento
- Ampia autonomia di lavoro
- Robusta, affidabile e di facile manutenzione

EQUIPAGGIAMENTO STANDARD

- Pneumatici antitraccia
- Estensione cestello 0,92 m
- Massima inclinazione operativa 2°
- 2 velocità di traslazione
- 2 ruote motrici e sterzanti
- Ruote con messa in folle
- Batterie 24 V – 4 x 6 V – 180 Ah
- Caricabatteria 30 Amp
- Indicatore di carica batteria
- Conta ore
- Anelli per sollevamento e traino
- Sistema per discesa di emergenza
- Clacson
- Limitatore di carico
- Anelli per bardatura di sicurezza
- 2 arresti d'emergenza e 2 posti di comando

OPZIONI & ACCESSORI

- Presa elettrica (220V) sul cestello
- Lampeggiante
- Faro di lavoro
- Avvisatore acustico movimenti e traslazione
- Avvisatore acustico di traslazione
- Cavo di 1,5 m per guida attraverso i comandi bassi
- Sistema di controllo carico su cestello

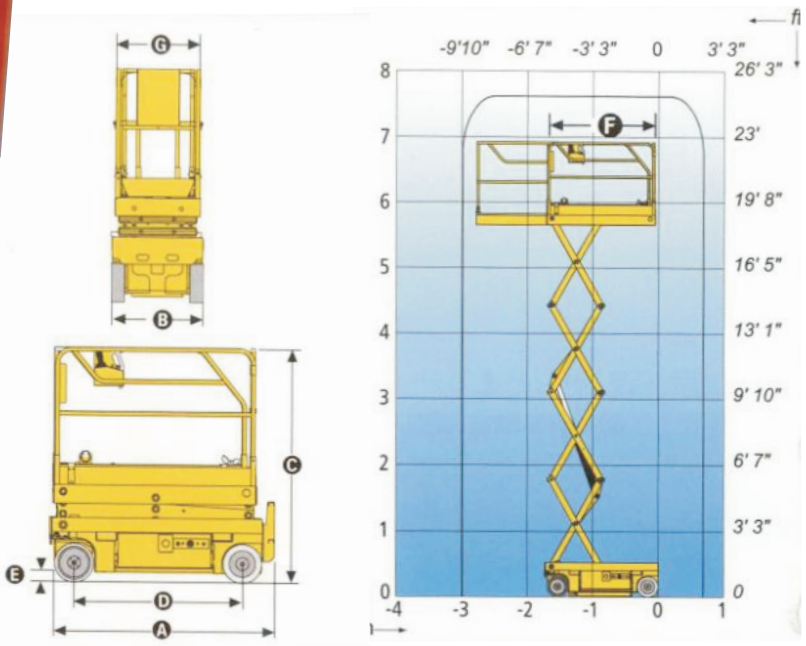

CARATTERISTICHE	OPTIMUM 6	OPTIMUM 8
Altezza di lavoro	6,45 m	7,76 m
Altezza piano calpestio	4,45 m	5,76 m
Maneggevole fino a	6,45 m	7,6 m
Portata massima cestello	280 kg	230 kg
Ⓐ Lunghezza a riposo	1,73 m	
con pedana	1,88 m	
Ⓑ Larghezza	0,76 m	
Ⓒ Altezza a riposo (inclusa ringhiera)	1,91 m	2 m
Altezza a riposo (esclusa ringhiera)	0,80 m	0,89 m
Ⓓ Interasse	1,38 m	
Ⓔ Altezza da terra	8 cm	
Con dispositivo anti-ribaltamento aperto	2,2 cm	
Ⓕ x Ⓖ Dimensioni cestello	1,65 x 0,7 m	
Dimensione estensione	0,92 m	
Velocità di traslazione	0,6 - 4,55 km/h	
Raggio angolo esterno di sterzata	1,70 m	
Tempo salita/discesa	20/35	23/32
Pendenza massima superabile	25%	
Inclinazione	2°	
Comandi	Proporzionali	
Batterie	180 Amp/h	
Pneumatici antitraccia	gomma solida dia 317	
Serbatoio idraulico	18 l	
Peso totale	1335 kg	1 420 kg